第104回全国高等学校野球選手権三重大会

太字　はシード校

四 …… 四日市市営霞ヶ浦球場
津 …… 津市公園内野球場
ド …… ドリームオーシャンスタジアム
ダ …… ダイムスタジアム伊勢

開　会　式
7月8日(金)　13:00～
四日市市営霞ヶ浦球場

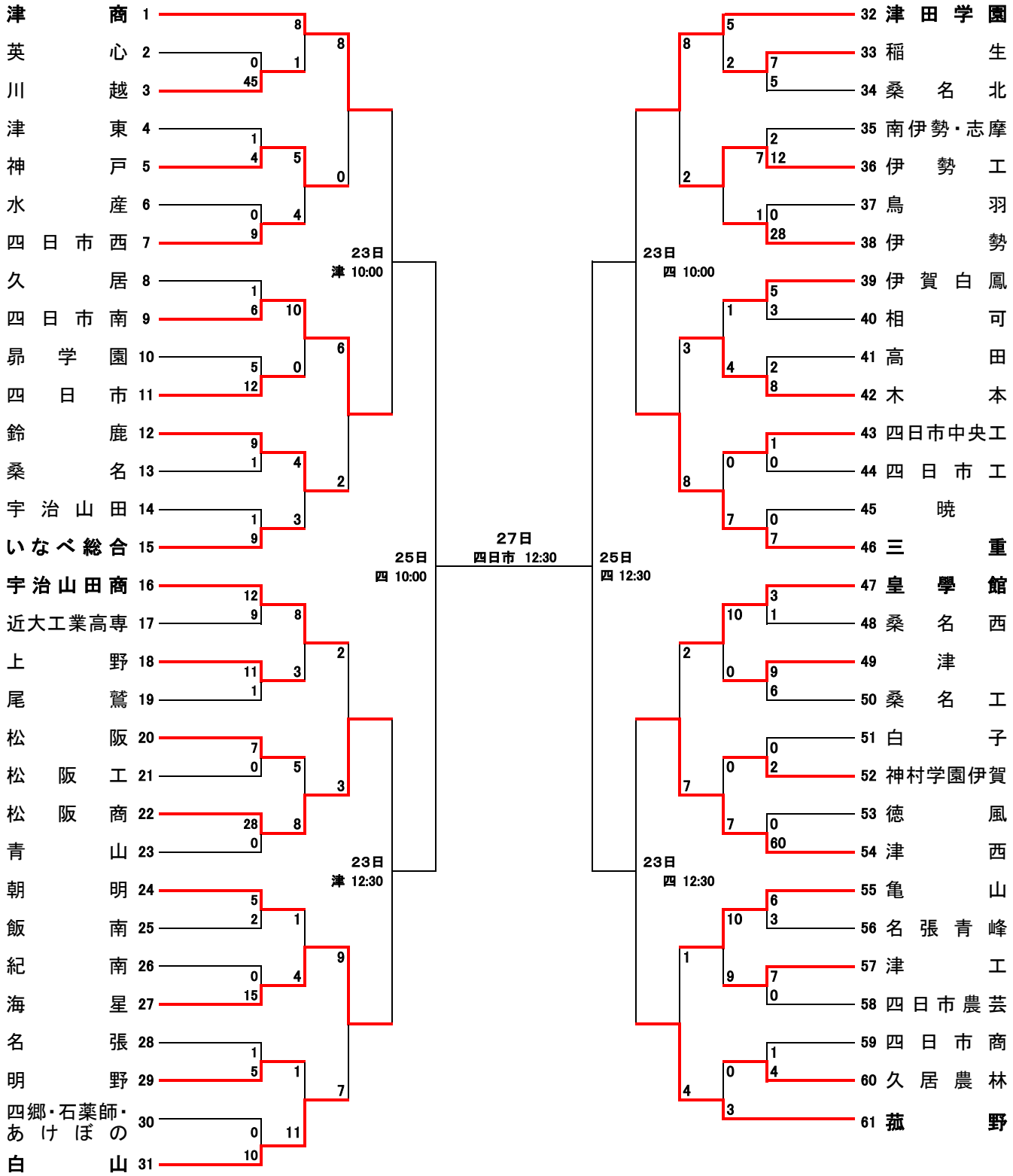

第1シード　Aゾーン(　1～15)の 1 に　　津　商　業　高校
第2シード　Cゾーン(32～46)の32に　　津　田　学　園　高校
第3シード　Dゾーン(47～61)の61に　　菰　　野　高校
第4シード　Bゾーン(16～31)の31に　　白　　山　高校
他シード　15に　いなべ総合　高校　　16に　宇治山田商業　高校
　　46に　三　　重　高校　　47に　皇　學　館　高校